ՋԵՌՈՒՑՄԱՆ ՀԱՄԱԿԱՐԳԻ ՄԱՍՆԱԳԻՐ

NN	Սարքավորումների և նյութերի անվանումը	Տիպը	Չափման միավորը	Քանակը	Միավորի մասսան
1	2	3	4	5	6
1	Ջեռուցման տուրբո կաթսա N=32կՎտ, (ներառյալ ծխատարը)		լր-զմ	2	
2	Ջեռուցման պողպատե պանելային մարտկոց 1,08կՎտ,50x50		հատ	2	
3	Ջեռուցման պողպատե պանելային մարտկոց 1,295կՎտ,50x60		հատ	3	
4	Ջեռուցման պողպատե պանելային մարտկոց 1.72կՎտ,50x80		հատ	13	
5	Ջեռուցման պողպատե պանելային մարտկոց 2.16կՎտ,50x100		հատ	8	
6	Ջեռուցման պողպատե պանելային մարտկոց 2.8կՎտ,50x130		հատ	2	
7	Ջեռուցման պողպատե պանելային մարտկոց 3.24կՎտ,50x150		հատ	2	
8	Շրջանառու պոմպ G=3մ^3/ժամ, H=6մ, N=0.55կՎտ		հատ	1	
9	Կոլեկտոր Ø89x3.5, L=1.0մ		հատ	2	
10	Ընդարձակման մեմբրանային բաք V=50լ		հատ	1	
11	Օդահեռացուցիչ Ø15		հատ	1	
12	Ջերմամանոմետր		հատ	1	
13	Ջտիչ Ø20մմ		հատ	2	
14	Ջտիչ Ø15մմ		հատ	2	
15	Պոլիպրոպիլենային խողովակներ d=20x2.8մմ, ներառյալ ձևավոր մասերը		գծ.մ	65.0	
16	Պոլիպրոպիլենային խողովակներ d=25x3.5մմ, ներառյալ ձևավոր մասերը		գծ.մ	67.0	
17	Պոլիպրոպիլենային խողովակներ d=32x4.4մմ, ներառյալ ձևավոր մասերը		գծ.մ	58.0	
18	Պոլիպրոպիլենային խողովակներ d=40x5.5մմ, ներառյալ ձևավոր մասերը		գծ.մ	128.0	
19	Պոլիպրոպիլենային խողովակներ d=63x8.6մմ, ներառյալ ձևավոր մասերը		գծ.մ	3.0	
20	Արույրե փական dy15մմ		հատ	2	
21	Արույրե փական dy20մմ		հատ	4	
22	Արույրե փական dy32մմ		հատ	4	
23	Արույրե փական dy50մմ		հատ	1	
24	Դատարկման փական dy15մմ		հատ	2	
25	Կարգավորիչ փական dy15մմ		հատ	30	
26	Հետադարձ գծի փական dy15մմ		հատ	30	
27	Պարկուճների տեղադրում միջնորմներում Ø38x2.5, L=200մմ		հատ	20	
28	Պարկուճների տեղադրում միջնորմներում Ø25x2.0, L=200մմ		հատ	12	
29	Պարկուճների տեղադրում քարե պատերում Ø25x2.0, L=400մմ		հատ	4	
30	Պարկուճների տեղադրում քարե պատերում Ø38x2.5, L=400մմ		հատ	1	
31	Ռետինե ջերմամեկուսիչ խողովակ Ø25 հատակի նախաշերտի միջով անցնող խողովակների համար		գծ.մ	10.0	
32	Պատյան փայտատաշեղային սալերով լամինացված միակողմանի հիմնակմախքի վրա ջեռուցման խողովակների համար		մ^2	31.5	
33	Պողպատե շրջանակներ L25x25x2 անկյունակներից, l=341մ, յուղաներկումով		տն	0.25	
34	Ջեռուցման համակարգի հիդրավլիկ փորձարկում		գծ.մ	321.0	
35	Կաթսաների կարգաբերում և գործարկում, պարամետրերի գործիքային ստուգումով		լր-զմ	2	

Հատույթ 1-1
Ջեռուցման խողովակների պատյան

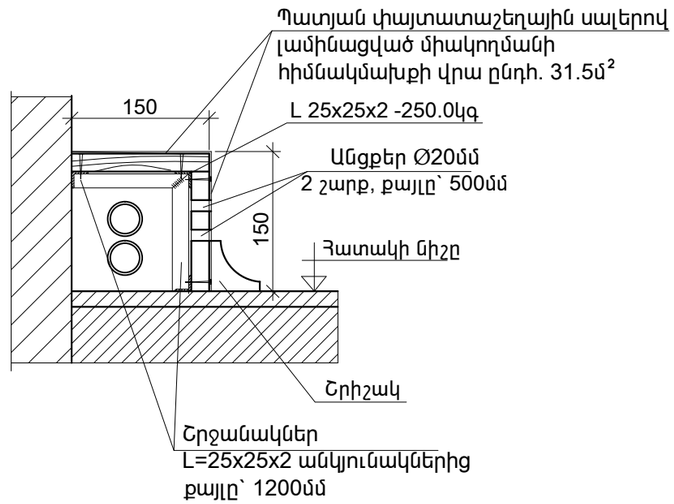

Ծրագրի առաջադրանք՝ TAT-04				Դաշտաքարի մանկապարտեզի կառուցում		
				Ջեռուցում	ՓՈՒԼ	ԹԵՐԹ	ԹԵՐԹԵՐ
					ԱՆ	Ջ-4	4
Նախագծ.	Ա. Թորոսյան			Ջեռուցման համակարգի մասնագիր	INTER energia	ԻՆՏԵՐ էներգիա ՍՊԸ
Պաշտոն	Ազգանուն	Ստորագր.				